ИЛ 12-10-00

# ПИТАТЕЛЬ ВИБРАЦИОННЫЙ ГОРНЫЙ ПВГ-1,2/3,1

Предназначен для выпуска горной массы, крупностью до 1000 мм, плотностью до 4,3 т/м куб. и влажностью до 8% , из рудоспусков, дучек блоков и других подземных емкостей, при выходе не более 8% негабаритных кусков, транспортирования и погрузки в транспортные средства при температуре окружающей среды от 253 К до 303 К (от минус 20 °С до +30 °С) и относительной влажности до 90%.

## *Техническая характеристика*

| | |
|---|---|
| Ширина лотка на выходе, мм | см. табл.1 |
| Длина транспортирования, мм | 3120 |
| Производительность, т/ч * | 900 |
| Вынуждающая сила вибровозбудителя, Н | 80000 |
| Параметры вибрации: | |
| - амплитуда, мм | 2,44 |
| - угол вибрации, град | 22 |
| - частота колебаний, Гц(кол/мин) | 16,2(970) |
| Угол наклона днища лотка, град | 8 |
| Масса колеблющихся частей, кг | см. табл.1 |
| Тип вибропривода: | инерционный с принудительной синхронизацией |
| Электродвигатель: | |
| - тип | АОП2-61-6 . |
| - мощность,кВт | 10 |
| - частота вращения,об/мин | 970 |
| - напряжение сети, В | 220/380 |
| Статическая нагрузка на фундамент, Н | 180000 |
| Динамическая нагрузка на фундамент, Н | 18650 |
| Материал лотка | сталь углеродистая |
| Габаритные размеры: длина, мм | 3290 |
| ширина, мм | см. табл.1 |
| высота, мм | 1192 |
| Общая масса, кг ** | см. табл.1 |

* Величина указана для горной массы с объемной плотностью 4,3 т/м куб и влажностью 3...4%.

** Величины указаны для порожнего питателя.

Таблица 1

| Обозначение | Размеры, мм | | Масса, кг | |
|---|---|---|---|---|
| | ширина лотка | габар. ширина | колеб частей | общая |
| 647-00.000 | 1200 | 1640 | 1500 | 2460 |
| -01 | 1800 | 1816 | 1526 | 2486 |

Пример условного обозначения питателя типа ПВГ-1,2/3,1 с обозначением 647-00.000, шириной рабочего органа (лотка) В=1,2м при заказе:

Питатель ПВГ-1,2/3,1-647;

Разработчик

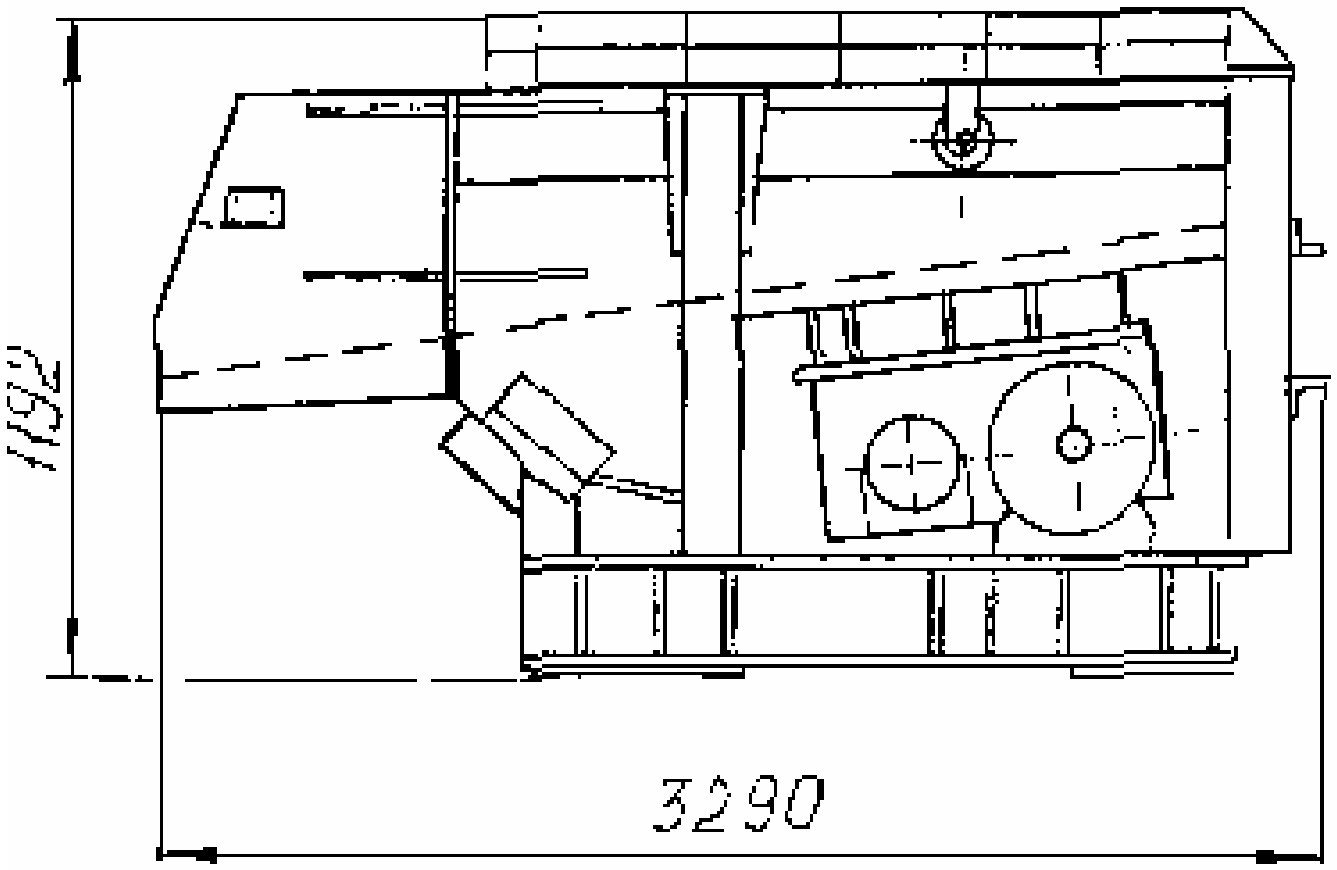
1192
3290